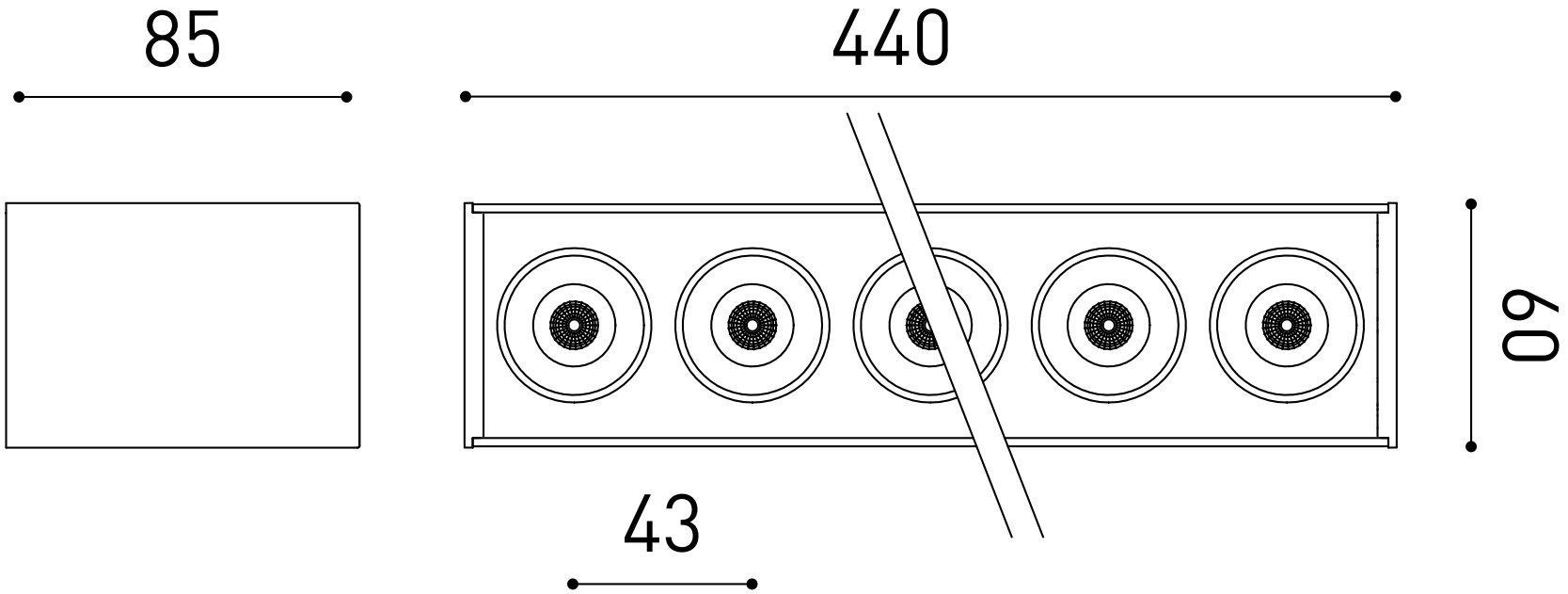
85
440
60
43